第101回　全国高等学校野球選手権埼玉大会

大会期間：令和元年7月10日～7月28日　雨天順延
開 会 式：令和元年7月10日(水)　午前11時　大宮公園野球場
会　　場：**県**：大宮公園球場、**大**：市営大宮球場、**上**：上尾市民球場、**浦**：市営浦和球場、**初**：川越初雁球場
熊：熊谷公園球場、**越**：越谷市民球場、**朝**：朝霞市営球場、**川**：川口市営球場、**所**：所沢航空公園球場
試合開始予定時間：1日3試合　第1試合9:00　第2試合11:30　第3試合14:00
1日②試合　第1試合10:00　第2試合12:30　※朝霞市営球場平日　第1試合12:00　第2試合14:30
決勝戦　10:00

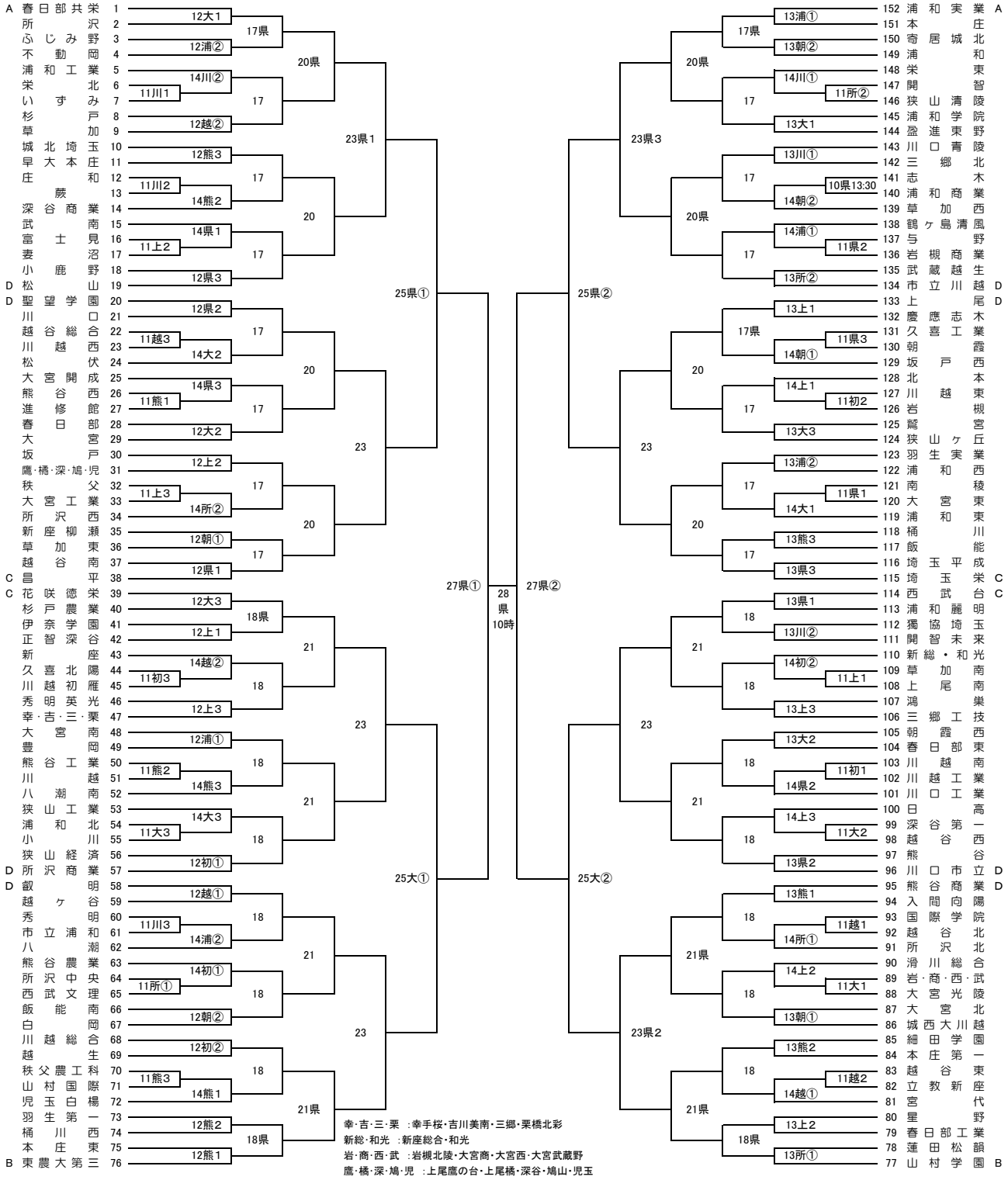

幸・吉・三・栗　：幸手桜・吉川美南・三郷・栗橋北彩
新総・和光　：新座総合・和光
岩・商・西・武　：岩槻北陵・大宮商・大宮西・大宮武蔵野
鷹・橘・深・鳩・児　：上尾鷹の台・上尾橘・深谷・鳩山・児玉